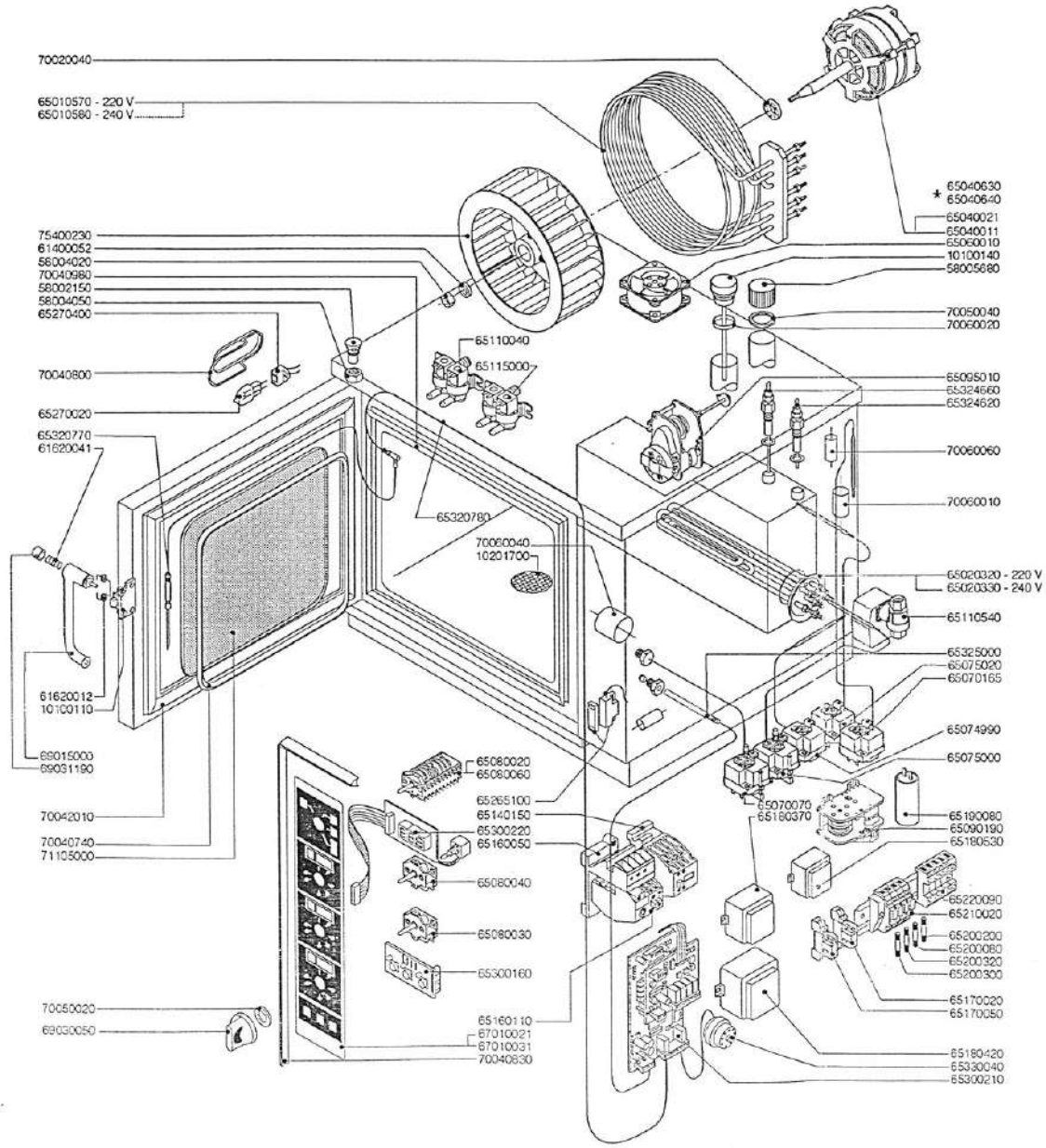

RICAMBI FORNI PROFESSIONAL ME 10G			
CODICE	DESCRIZIONE	S	L
10100110	FLANGIA NASELLO COMPLETA	1	1
10100140	TAPPO SFIATO COMPLETO	1	1
10201700	FILTRO PER SCARICO	1	1
58002150	PERNO CERNIERA	1	1
58004020	DADO PER VENTOLA	1	1
58004050	DADO PERNO CERNIERA	1	1
58005680	TAPPO DISINC.BOILER	1	1
61400052	RONDELLA PER VENTOLA	1	1
61620012	MOLLA PER CHIUSURA	1	1
61620041	MOLLA PULSANTE	1	1
65010570	RESISTENZA 7,5KW 220V CAMERA	1	1
65010580	RESISTENZA 7,5KW 240V CAMERA	1	1
65020320	RESISTENZA 7,5KW 220V BOILER	1	1
65020330	RESISTENZA 7,5KW 240V BOILER	1	1
65040011	MOTORE	0	1
65040021	MOTORE	1	0
65060010	VENTILATORE	1	1
65070070	TERMOSTATO SICUREZZA CAMERA	1	1
65070165	TERMOSTATO CONTR. VAP.	1	1
65074990	TERMOSTATO CONDENSAZIONE	1	1
65075000	TERMOSTATO SICUREZZA BOILER	1	1
65075020	TERMOSTATO SCARICO	1	1
65080020	COMMUTATORE	1	0
65080030	COMMUTATORE	0	1
65080040	COMMUTATORE	2	2
65080060	COMMUTATORE	0	1
65090190	INVERSORE	1	1
65095010	MOTORINO SFIATO COMPLETO	1	1
65110040	ELETTROVALVOLA ACQUA DOPPIA	1	1
65110540	VALVOLA SCARICO BOILER	1	1
65115000	ELETTROVALVOLA ACQUA DOPPIA	1	1
65140150	TELERUTTORE	6	8
65160060	SUPPORTO TERMICO	1	1
65160110	TERMICO 0,63 - 1 A	1	1
65170020	RELE' 12V DC	3	4
65170050	RELE' 240V AC	1	0
65180370	TRASFORMATORE	1	1
65180420	TRASFORMATORE	0	1
65180530	TRASFORMATORE	1	1
65190080	CONDENSATORE 5 MF	1	1
65200060	FUSIBILE 0,125A(T)	1	1
65200200	FUSIBILE 2 A	1	1
65200300	FUSIBILE 0,1 A(T)	1	1
65200320	FUSIBILE 0,15 A(T)	0	1
65210020	PORTAFUSIBILE	3	4
65220090	MORSETTIERA	1	1
65265100	MICRO PORTA COMPLETO	1	1
65270020	LAMPADA	0	1
65270400	PORTALAMPADA	0	1
65300160	SCHEDA 3 PULSANTI	1	1
65300210	SCHEDA BASE L-S	1	1
65300220	MODULO DISPLAY	2	3
65320770	SONDA AL CUORE	0	1
65320780	CAVO SONDA AL CUORE	0	1
65324620	SONDA LIVELLO MAX.	1	1
65324660	SONDA LIVELLO SIC./MAX.	1	1
65325000	SONDA	1	1
65330040	SUONERIA	1	1
67010021	TARGA S	1	0
67010031	TARGA L	0	1
69015000	MANIGLIA PULSANTE COMPLETA	1	1
69030050	MANOPOLA	3	4
69031190	PULSANTE MANIGLIA	1	1
70020040	GUARNIZIONE MOTORE	1	1
70040740	GUARN.DOPPIO CRISTALLO	2	2
70040800	GUARNIZIONE LAMPADA	0	1
70040830	GUARNIZIONE CRUSCOTTO	1	1
70040980	GUARNIZIONE FACCIATA	1	1
70042010	GUARNIZIONE PORTA	1	1
70050020	GUARNIZIONE MANOPOLA	6	8
70050040	GUARNIZIONE TAPPO BOILER	1	1
70060010	MANICOTTO D.30	2	2
70060020	GUARNIZ.TAPPO SFIATO	1	1
70060040	MANICOTTO D.50	1	1
70060060	MANICOTTO D.15	2	2
71105000	CRISTALLI	1	1
75400230	VENTOLA	1	1

*	TENSIONI SPECIALI 380-415V SENZA NEUTRO		
65040630	MOTORE	1	0
65040640	MOTORE	0	1
65180900	AUTOTRASFORMATORE	1	1

*65180900

0380494